滾珠套彈簧

RoHS

材質
SWO-B

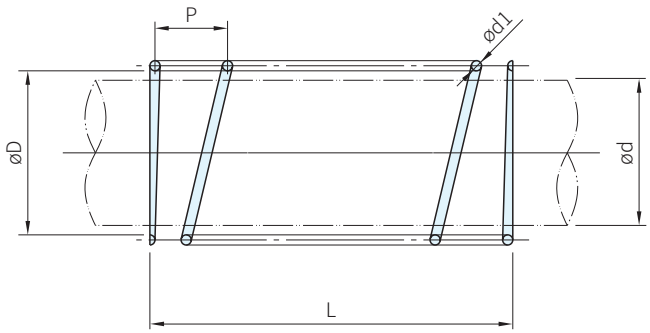

品號		L										d 導柱徑		d1	D	P	庫存
TYPE	NO.	50	60	80	100	120	140	160	180	200	220						
SD	20	○		○	○	○	○	○				19	20	1.1	21	10	·
	23	○		○	○	○	○	○				22	23	1.2	24		·
	25	○		○	○	○	○	○	○			24	25		26	15	·
	28	○		○	○	○	○	○	○			27	28	1.4	29		·
	32	○	○	○	○	○	○	○	○	○		31	32		33	20	·
	36		○	○	○	○	○	○	○	○		36		1.6	37		·
	38		○	○	○	○	○	○	○	○		37	38	1.8	39		·
	40			○	○	○	○	○	○	○		40			41		·
	45		○	○	○	○	○	○	○	○		45		2.0	46		·
	50		○	○	○	○	○	○	○	○		50			51	25	·
	56			○	○	○	○	○	○	○		56		2.2	57		·

訂貨：品號 × L　交期：1 天

SD20 × 50